Installation duct 100 mm 100 mm 2000 mm LLK 100.100

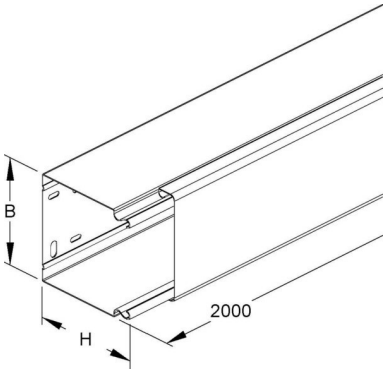

Allgemeine Informationen

Products_Model	ET0432245
EAN	4013339789757
Producer	Niedax
Producer-Model	LLK 100.100
Producer-Typ	LLK 100.100
min. Order	
Class	Leitungsführungskanal

Technische Informationen

Höhe	100mm
Breite	100mm
Länge	2000mm
Werkstoff	
Halogenfrei	
Oberfläche	
Farbe	
Anzahl der festen Trennwände	
Anzahl der steckbaren Trennwä	
Befestigungsart	
Ausführung Deckel	
Mit Kabelhalteklammer	
Schutzfolie	
Mit Kanalverbinder	
Lieferung auf Rolle	

Installation duct 100 mm 100 mm 2000 mm LLK 100.100 online kaufen

Änderungen und Irrtümer vorbehalten