Cable screw gland Metric 16 1230M1609

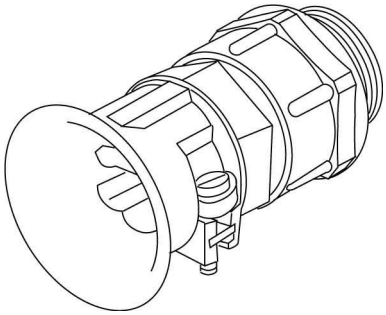

Allgemeine Informationen

Products_Model	ET0482410
EAN	4011126365290
Producer	Kleinhuis
Producer-Model	1230M1609
Producer-Typ	1230M1609
min. Order	
Class	Kabelverschraubung

Technische Informationen

Gewindeart	
Gewindenenngröße metrisch/PG	
Für Kabeldurchmesser	5.5...7mm
Werkstoff	
Werkstoffgüte	
Oberfläche	
Halogenfrei	
Glasfaserverstärkt	
Schutzart (IP)	
Schlagfest	
Farbe	
Biegeschutz	
Mit Gegenmutter	
Zugentlastung	
Einsatztemperatur	-40...100°C

Cable screw gland Metric 16 1230M1609 online kaufen