Wall duct 133 mm 66 mm 2000 mm BU651308.3

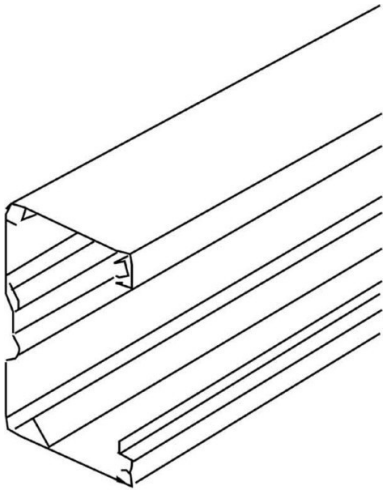

Allgemeine Informationen

Products_Model	ET0403653
EAN	4011126050561
Producer	Kleinhuis
Producer-Model	BU651308.3
Producer-Typ	BU651308.3
min. Order	
Class	Geräteeinbaukanal

Technische Informationen

Breite	133mm
Tiefe	66mm
Länge	2000mm
Anzahl der Oberteile	
Oberteile mitgeliefert	
Oberteilbreite 1	80mm
Symmetrisch	
Werkstoff	
Werkstoffgüte	
Halogenfrei	
Oberfläche	
Farbe	
RAL-Nummer	
Ausführung Rückwand (Innenseite)	
Schutzfolie	
Anzahl der steckbaren Trennwände	
Mit Kanalverbinder	
Montageart der Oberteile	
Mit Kabelhalteklammer	

Wall duct 133 mm 66 mm 2000 mm BU651308.3 online kaufen

Änderungen und Irrtümer vorbehalten