Feed-through terminal block 0.5 mm² 0.5 mm² 1031400000

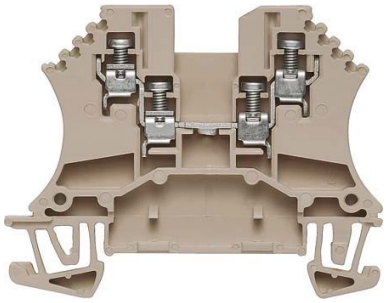

Allgemeine Informationen

Products_Model	ET0454227
EAN	4008190148546
Producer	Weidmüller
Producer-Model	1031400000
Producer-Typ	WDU 1.5/ZZ
min. Order	
Class	Durchgangs-Reihenklemme

Technische Informationen

Anschließbarer Leiterquerschnit	0.5...1.5mm²
Anschließbarer Leiterquerschnitt	0.5...1.5mm²
Anschließbarer Leiterquerschnit	0.5...2.5mm²
Bemessungsstrom In	17.5A
Bemessungsspannung	800V
Ausführung elektrischer Anschluss 1	
Ausführung elektrischer Anschlu	
Anschlussposition	
Anzahl der Etagen	
Anzahl der Klemmstellen je Etage	
Montageart	
Werkstoff des Isolierkörpers	
Breite/Rastermaß	5.1mm
Höhe bei niedrigstbauender Montageart	47mm
Länge	60mm
Explosionsgeprüfte Ausführung	'Ex e'
Abschlussplatte erforderlich	
Farbe	
Etagen intern gebrückt	

Feed-through terminal block 0.5 mm² 0.5 mm² 1031400000 online kaufen