Inductive proximity switch 35 mm 60 mm 24.5 mm 14042

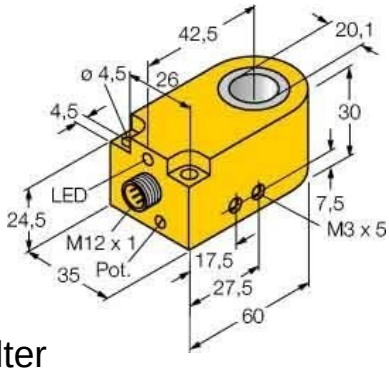

Allgemeine Informationen

Products_Model	ET0744378
EAN	4047101000511
Producer	Turck
Producer-Model	14042
Producer-Typ	Bi20RW30-DAP6X-H1141
min. Order	
Class	Induktiver Näherungsschalter

Technische Informationen

Breite des Sensors	35mm
Höhe des Sensors	60mm
Länge des Sensors	24.5mm
Bemessungssteuerspeisespannung	10...30 V bei DC
Spannungsart	
Werkstoff des Gehäuses	

Inductive proximity switch 35 mm 60 mm 24.5 mm 14042 online kaufen

Änderungen und Irrtümer vorbehalten