Terminal for luminaire Single conductor terminal 1 mm² 2026.90

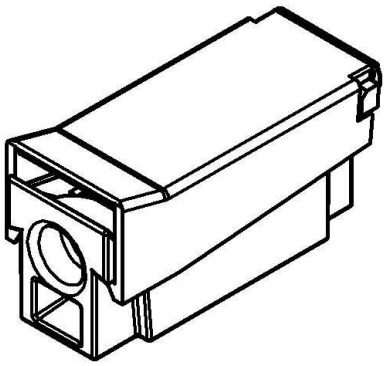

Allgemeine Informationen

Products_Model	ET0451106
EAN	4011126397598
Producer	Kleinhuis
Producer-Model	2026.90
Producer-Typ	2026.90
min. Order	
Class	Leuchtenklemme

Technische Informationen

Ausführung	
Min. Kabelquerschnitt (Installationsseite)	1mm²
Min. Kabelquerschnitt (Leuchte	0.5mm²
Max. Kabelquerschnitt	2.5mm²
Farbe	

Terminal for luminaire Single conductor terminal 1 mm² 2026.90 online kaufen