# Installation duct 16 mm 30 mm 2000 mm LLK 16.030 R

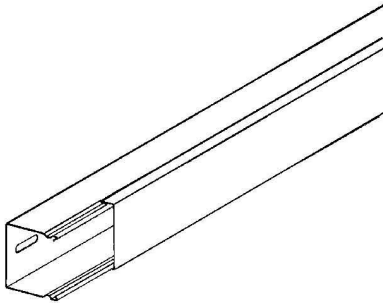

## Allgemeine Informationen

| | |
|---|---|
| Products_Model | ET0456867 |
| EAN | 4013339507573 |
| Producer | Niedax |
| Producer-Model | LLK 16.030 R |
| Producer-Typ | LLK 16.030 R |
| min. Order | |
| Class | Leitungsführungskanal |

## Technische Informationen

| | |
|---|---|
| Höhe | 16mm |
| Breite | 30mm |
| Länge | 2000mm |
| Werkstoff | |
| Halogenfrei | |
| Oberfläche | |
| Farbe | |
| RAL-Nummer | |
| Anzahl der festen Trennwände | |
| Anzahl der steckbaren Trennwände | |
| Befestigungsart | |
| Ausführung Deckel | |
| Mit Kabelhalteklammer | |
| Schutzfolie | |
| Mit Kanalverbinder | |
| Lieferung auf Rolle | |

Installation duct 16 mm 30 mm 2000 mm LLK 16.030 R online kaufen

Änderungen und Irrtümer vorbehalten