# Bend for cable tray Vertically declining 90? RFD 60.300

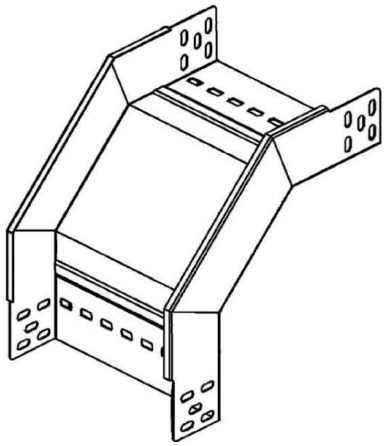

## Allgemeine Informationen

| | |
|---|---|
| Products_Model | ET0422497 |
| EAN | 4013339844364 |
| Producer | Niedax |
| Producer-Model | RFD 60.300 |
| Producer-Typ | RFD 60.300 |
| min. Order | |
| Class | |

## Technische Informationen

| | |
|---|---|
| Werkstoff | |
| Geeignet für Funktionserhalt | |
| Weitspann-Ausführung | |
| Ausführung | |
| NATO-Lochbild | |
| Montagelochung im Boden | |
| Seitenlochung | |
| Farbe | |
| Kabelrinnenbreite | |
| Oberfläche | |
| Kabelrinnenhöhe | |
| Werkstoffgüte | |
| Abbiegung (Winkel) | |
| Rostfreier Stahl, gebeizt | |
| Richtungsänderung | |

Bend for cable tray Vertically declining 90? RFD 60.300 online kaufen