Surge voltage protection RC-suppressor 24 V 24 V LA4DA2E

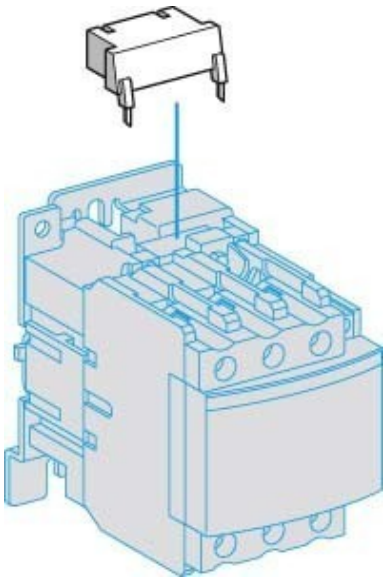

Allgemeine Informationen

Products_Model	ET0750259
EAN	3389110233049
Producer	Schneider Electric
Producer-Model	LA4DA2E
Producer-Typ	LA4DA2E
min. Order	
Class	Überspannungsbegrenzer

Technische Informationen

Ausführung	
Bemessungsbetriebsspannung U e	24...48V AC 50 Hz
Bemessungsbetriebsspannung	24...48V
Spannungsart der Betriebsspannung	

Surge voltage protection RC-suppressor 24 V 24 V LA4DA2E online kaufen