Feed-through terminal block 0538860000

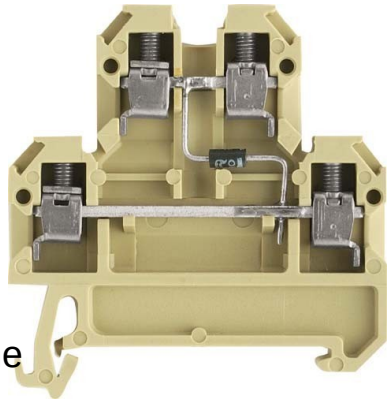

Allgemeine Informationen

Products_Model	ET0407523
EAN	4008190087708
Producer	Weidmüller
Producer-Model	0538860000
Producer-Typ	DK 4/35 1D A2
min. Order	
Class	Bauelement-Reihenklemme

Technische Informationen

Ausführung elektrischer Anschlı	
Ausführung elektrischer Anschluss 2	
Montageart	
Brennbarkeitsklasse des Isolierstoffs nach UL 94	
Höhe bei niedrigstbauender Mo	52.5mm
Länge	50mm
Farbe	
Bauelementetyp	

Feed-through terminal block 0538860000 online kaufen