Vertical cable ladder 80 mm 1280 mm 6000 mm STIW 40/1206

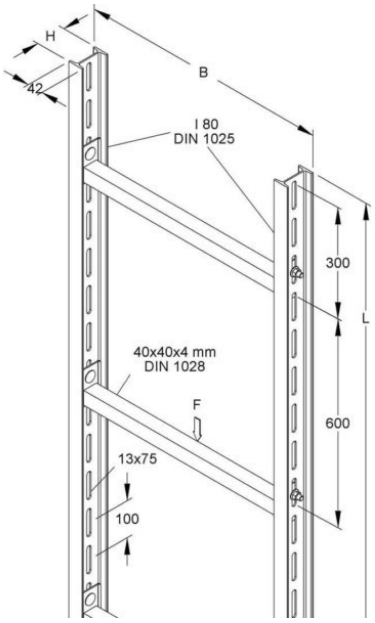

Allgemeine Informationen

Products_Model	ET5402501
EAN	4013339324804
Producer	Niedax
Producer-Model	STIW 40/1206
Producer-Typ	STIW 40/1206
min. Order	
Class	Steigetrasse

Technische Informationen

Steigetrassenhöhe	80mm
Steigetrassenbreite	1280mm
Länge	6000mm
Seitenlochung	
Sprossenabstand	600mm
Ausführung der Sprosse	
Ausführung der Seitenwand	
Geeignet für Funktionserhalt	
Werkstoff	
Rostfreier Stahl, gebeizt	
Werkstoffgüte	
Oberfläche	
Farbe	

Vertical cable ladder 80 mm 1280 mm 6000 mm STIW 40/1206 online kaufen