Cable protection for installation duct Other LER 40.040

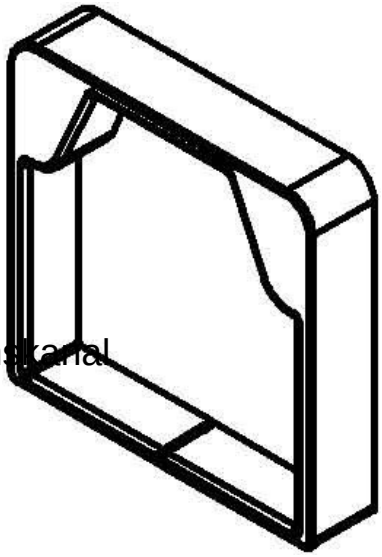

Allgemeine Informationen

Products_Model	ET0412580
EAN	4013339865109
Producer	Niedax
Producer-Model	LER 40.040
Producer-Typ	LER 40.040
min. Order	
Class	Kabelschutz für Installationskanal

Technische Informationen

Geeignet für	
Werkstoffgüte	
Bauform	
Länge	40mm
Breite	40mm
Farbe	

Cable protection for installation duct Other LER 40.040 online kaufen