Enlargement/reducing ring PG 16 51/1316

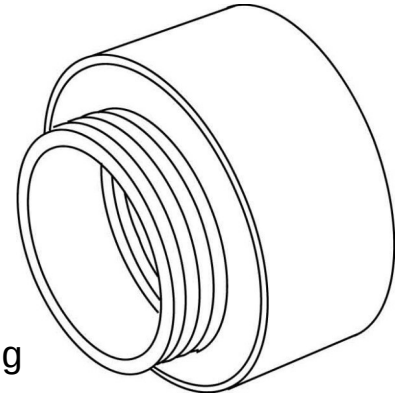

Allgemeine Informationen

Products_Model	ET0482753
EAN	4011126015614
Producer	Kleinhuis
Producer-Model	51/1316
Producer-Typ	51/1316
min. Order	
Class	Erweiterungs-/Reduzierring

Technische Informationen

Gewindeart Innengewinde
Gewindemaß PG Innengewinde
Gewindeart Außengewinde
Gewindemaß PG Außengewinde
Werkstoff
Vernickelt
Explosionsgeschützt

Enlargement/reducing ring PG 16 51/1316 online kaufen