Terminal sleeve for installation tubes Plastic Untreated 1590M50

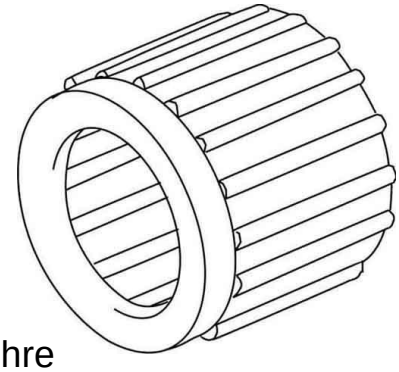

Allgemeine Informationen

Products_Model	ET0516031
EAN	4011126366914
Producer	Kleinhuis
Producer-Model	1590M50
Producer-Typ	1590M50
min. Order	
Class	Endtülle für Installationsrohre

Technische Informationen

Werkstoff	
Werkstoffgüte	
Oberfläche	
Güte der Oberflächenbeschichtung	
Oberfläche poliert	
Oberfläche gebürstet	
Halogenfrei	
Ausführung	
Für Rohrdurchmesser nominal	50mm
Farbe	

Terminal sleeve for installation tubes Plastic Untreated 1590M50 online kaufen