Terminal sleeve for installation tubes Plastic Untreated 1590M40

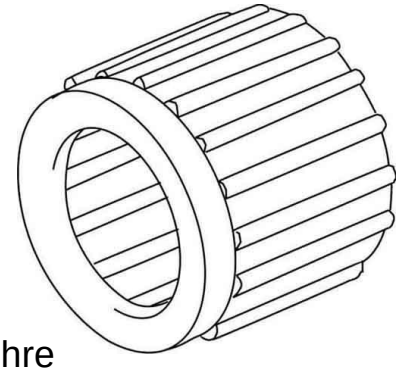

Allgemeine Informationen

Products_Model	ET0516030
EAN	4011126366907
Producer	Kleinhuis
Producer-Model	1590M40
Producer-Typ	1590M40
min. Order	
Class	Endtülle für Installationsrohre

Technische Informationen

Werkstoff	
Werkstoffgüte	
Oberfläche	
Güte der Oberflächenbeschichtung	
Oberfläche poliert	
Oberfläche gebürstet	
Halogenfrei	
Ausführung	
Für Rohrdurchmesser nominal	40mm
Farbe	

Terminal sleeve for installation tubes Plastic Untreated 1590M40 online kaufen