Bracket for cable support system 210 mm 60 mm KTU 200

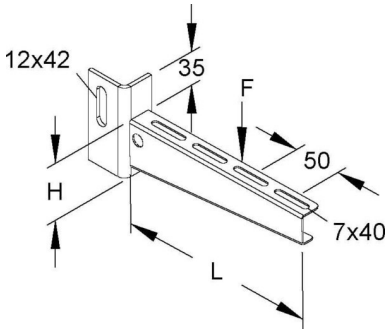

Allgemeine Informationen

Products_Model	ET0412372
EAN	4013339174409
Producer	Niedax
Producer-Model	KTU 200
Producer-Typ	KTU 200
min. Order	
Class	Ausleger für Kabeltragsystem

Technische Informationen

Länge	210mm
Höhe	60mm
Ausführung	
Winkel	90...90°
Tragfähigkeit	2.5kN
Geeignet für Funktionserhalt	
Werkstoff	
Rostfreier Stahl, gebeizt	
Werkstoffgüte	
Oberfläche	
Farbe	

Bracket for cable support system 210 mm 60 mm KTU 200 online kaufen

Änderungen und Irrtümer vorbehalten