# On-floor installation duct 50 mm 12 mm 2 BDK1250.5

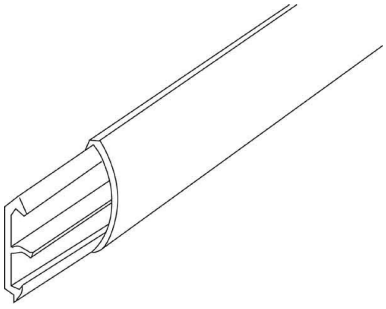

## Allgemeine Informationen

| | |
|---|---|
| Products_Model | ET0403254 |
| EAN | 4011126061383 |
| Producer | Kleinhuis |
| Producer-Model | BDK1250.5 |
| Producer-Typ | BDK1250.5 |
| min. Order | |
| Class | Aufboden-Leitungsführungskanal |

## Technische Informationen

| | |
|---|---|
| Breite | 50mm |
| Höhe | 12mm |
| Länge | 2000mm |
| Werkstoff | |
| Halogenfrei | |
| Farbe | |
| RAL-Nummer | |
| Selbstklebend | |

On-floor installation duct 50 mm 12 mm 2 BDK1250.5 online kaufen