Installation duct 60 mm 100 mm 2000 mm LUK 60.100

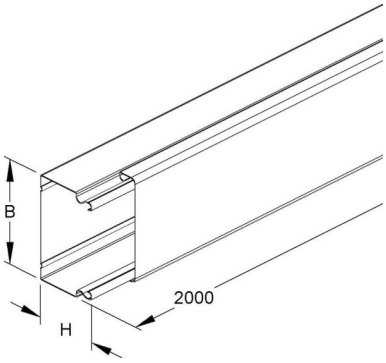

Allgemeine Informationen

Products_Model	ET0412474
EAN	4013339700202
Producer	Niedax
Producer-Model	LUK 60.100
Producer-Typ	LUK 60.100
min. Order	
Class	Leitungsführungskanal

Technische Informationen

Höhe	60mm
Breite	100mm
Länge	2000mm
Werkstoff	
Werkstoffgüte	
Halogenfrei	
Geeignet für Funktionserhalt	
Oberfläche	
Farbe	
Anzahl der festen Trennwände	
Anzahl der steckbaren Trennwä	
Befestigungsart	
Ausführung Deckel	
Mit Kabelhalteklammer	
Schutzfolie	
Mit Kanalverbinder	
Lieferung auf Rolle	

Installation duct 60 mm 100 mm 2000 mm LUK 60.100 online kaufen

Änderungen und Irrtümer vorbehalten