Cable guide chain 111 mm 34 mm 6025.111.010

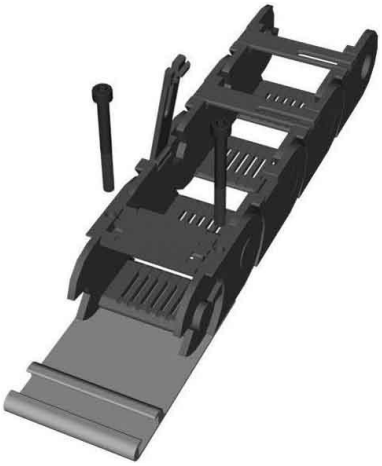

Allgemeine Informationen

Products_Model	ET0538749
EAN	4025113204905
Producer	Flexa
Producer-Model	16025111010
Producer-Typ	PL5-111-10F
min. Order	
Class	Kabelschleppkette

Technische Informationen

Werkstoff	
Innenbreite	111mm
Innenhöhe	34mm
Außenbreite	125mm
Außenhöhe	40mm
Biegeradius	100mm
Max. freitragende Länge	3100m
Multiaxiale Bewegung	
Mit Anschlussset	
Mit Trennwand	
Mit Zugentlastung	
Anzahl der Verbindungen	
Länge	1m
Öffnungsprinzip	

Cable guide chain 111 mm 34 mm 6025.111.010 online kaufen