Inductive proximity switch 96 mm 13427

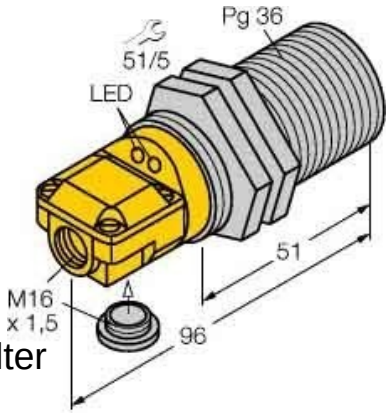

Allgemeine Informationen

Products_Model	ET0744216
EAN	4047101066951
Producer	Turck
Producer-Model	13427
Producer-Typ	Bi25-G47SR-FZ3X2
min. Order	
Class	Induktiver Näherungsschalter

Technische Informationen

Höhe des Sensors	96mm
Schaltabstand	25mm
Gehäusebauform	
Max. Ausgangsstrom am sicheren Ausgang	400mA
Bemessungssteuerspeisespann	20...250V
Spannungsart	
Werkstoff des Gehäuses	

Inductive proximity switch 96 mm 13427 online kaufen