Inductive proximity switch 70 mm 13088

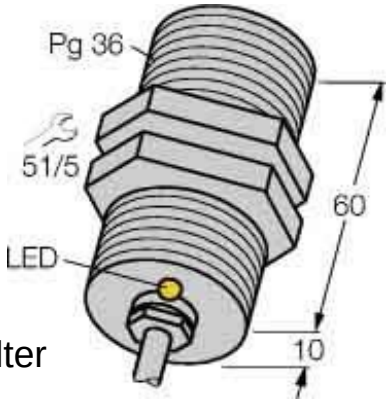

Allgemeine Informationen

Products_Model	ET0744215
EAN	4047101065756
Producer	Turck
Producer-Model	13088
Producer-Typ	Bi20-G47-AZ3X
min. Order	
Class	Induktiver Näherungsschalter

Technische Informationen

Höhe des Sensors	70mm
Schaltabstand	20mm
Gehäusebauform	
Max. Ausgangsstrom am sicheren Ausgang	400mA
Bemessungssteuerspeisespann	20...250V
Spannungsart	
Werkstoff des Gehäuses	

Inductive proximity switch 70 mm 13088 online kaufen