Indicator terminal block 0.2 mm² 0.2 mm² 0.2 mm² 2791320

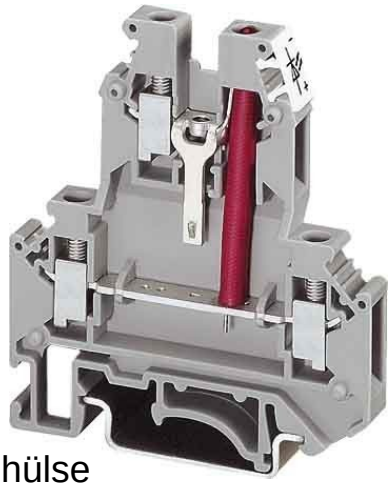

Allgemeine Informationen

Products_Model	ET0457667
EAN	4017918072452
Producer	Phoenix Contact
Producer-Model	2791320
Producer-Typ	UKK 5-LA 24 RD/U-O
min. Order	
Class	Indikator-Reihenklemme

Technische Informationen

Anschließbarer Leiterquerschnit	0.2...4mm²
Anschließbarer Leiterquerschnitt	0.25...4mm²
Anschließbarer Leiterquerschnit	0.2...4mm²
Anschließbarer Leiterquerschnitt	0.2...4mm²
Bemessungsstrom In	32A
Bemessungsspannung	500V
Ausführung elektrischer Anschlu	
Ausführung elektrischer Anschluss 2	
Anschlussposition	
Anzahl der Etagen	
Anzahl der Klemmstellen je Eta	
Etagen intern gebrückt	
Montageart	
Werkstoff des Isolierkörpers	
Brennbarkeitsklasse des Isolier	
Breite/Rastermaß	6.2mm
Höhe bei niedrigstbauender Mo	62mm
Länge	56mm
Abschlussplatte erforderlich	
Farbe	
Versorgungsspannung für die A	15...30V
Spannungsart für die Anzeige	

rendhülse
mit Aderendhülse

Indicator terminal block 0.2 mm² 0.2 mm² 0.2 mm² 2791320 online kaufen