Cable guide chain 111 mm 34 mm 6025.111.020

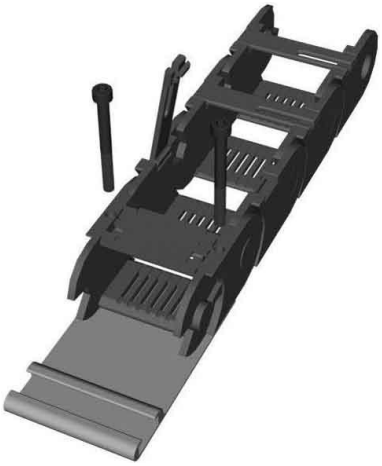

Allgemeine Informationen

Products_Model	ET0538752
EAN	4025113204875
Producer	Flexa
Producer-Model	16025111020
Producer-Typ	PL5-111-20F
min. Order	
Class	Kabelschleppkette

Technische Informationen

Werkstoff	
Innenbreite	111mm
Innenhöhe	34mm
Außenbreite	125mm
Außenhöhe	40mm
Biegeradius	200mm
Max. freitragende Länge	3100m
Multiaxiale Bewegung	
Mit Anschlussset	
Mit Trennwand	
Mit Zugentlastung	
Anzahl der Verbindungen	
Länge	1m
Öffnungsprinzip	

Cable guide chain 111 mm 34 mm 6025.111.020 online kaufen

Änderungen und Irrtümer vorbehalten