Threaded bush PG 9 1238/09

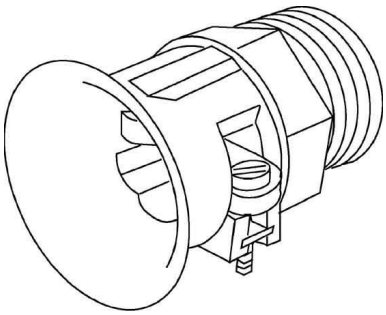

Allgemeine Informationen

Products_Model	ET0482061
EAN	4011126139860
Producer	Kleinhuis
Producer-Model	1238/09
Producer-Typ	1238/09
min. Order	
Class	Druckschraube

Technische Informationen

Gewindeart	
Gewindenenngröße metrisch/PG	
Gewindelänge	8.5mm
Werkstoff	
Werkstoffgüte	
Oberfläche	
Halogenfrei	
Glasfaserverstärkt	
Schlagfest	
Zugentlastung	
Farbe	
Innendurchmesser	7.5mm

Threaded bush PG 9 1238/09 online kaufen

Änderungen und Irrtümer vorbehalten