Tee for wall duct 105 mm 66 mm 105 mm BT1058.5

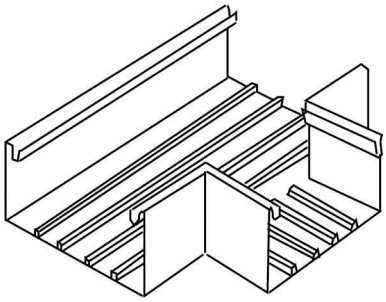

Allgemeine Informationen

Products_Model	ET0403378
EAN	4011126054521
Producer	Kleinhuis
Producer-Model	BT1058.5
Producer-Typ	BT1058.5
min. Order	
Class	T-Stück für Geräteeinbaukanal

Technische Informationen

Breite	105mm
Tiefe	66mm
Breite der Abzweigung	105mm
Anzahl der Oberteile	
Oberteilbreite 1	80mm
Symmetrisch	
Ausführung	
Werkstoff	
Werkstoffgüte	
Halogenfrei	
Oberfläche	
Farbe	
RAL-Nummer	
Schutzfolie	
Mit Kanalverbinder	
Montagelochung im Boden	
Montageart der Oberteile	
Mit Kabelhalteklammer	

Tee for wall duct 105 mm 66 mm 105 mm BT1058.5 online kaufen

Änderungen und Irrtümer vorbehalten