Appliance box for skirting duct 70 mm 20 mm 2 5002.5

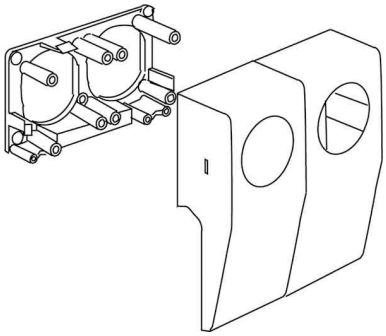

Allgemeine Informationen

Products_Model	ET0405429
EAN	4011126070002
Producer	Kleinhuis
Producer-Model	5002.5
Producer-Typ	5002.5
min. Order	
Class	Geräteträger für Sockelleistenkanal

Technische Informationen

Höhe Sockelleistenkanal	70mm
Tiefe Sockelleistenkanal	20mm
Anzahl der Geräteeinheiten	
Bestückung	
Montageart Installationsgerät	
Werkstoff	
Halogenfrei	
Farbe	
RAL-Nummer	
Dekor	

Appliance box for skirting duct 70 mm 20 mm 2 5002.5 online kaufen

Änderungen und Irrtümer vorbehalten