Bracket for cable support system 27 mm 16B27

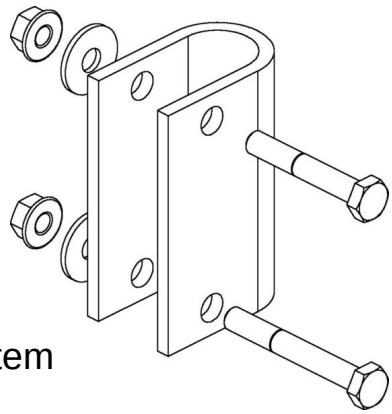

Allgemeine Informationen

Products_Model	ET5402718
EAN	4046847009017
Producer	Rico
Producer-Model	16B27
Producer-Typ	16B27
min. Order	
Class	Ausleger für Kabeltragsystem

Technische Informationen

Breite	27mm
Werkstoff	
Rostfreier Stahl, gebeizt	
Werkstoffgüte	
Oberfläche	
Farbe	

Bracket for cable support system 27 mm 16B27 online kaufen