Support/Profile rail 6000 mm 28 mm 15 mm B 6-60F

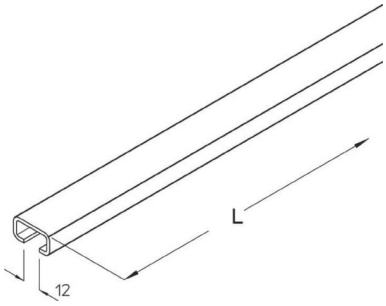

Allgemeine Informationen

Products_Model	ET5402651
EAN	4040918079459
Producer	Puk-Werke
Producer-Model	B 6-60F
Producer-Typ	B 6-60F
min. Order	
Class	Stiel/Profilschiene

Technische Informationen

Länge	6000mm
Breite	28mm
Höhe	15mm
Schlitzbreite	12mm
Materialstärke	2.3mm
Profilform	
Ausführung	
Art der Lochung	
Lochbreite	0mm
Mit Zahnung	
Abbrechbar	
Geeignet für Funktionserhalt	
Werkstoff	
Werkstoffgüte	
Oberfläche	
Farbe	

Support/Profile rail 6000 mm 28 mm 15 mm B 6-60F online kaufen

Änderungen und Irrtümer vorbehalten