Connector for cable support system Corner joint KWV 60 E3

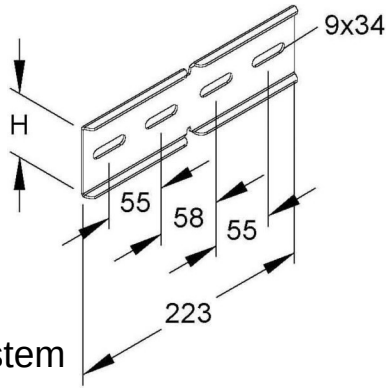

Allgemeine Informationen

Products_Model	ET5403042
EAN	4013339341955
Producer	Niedax
Producer-Model	KWV 60 E3
Producer-Typ	KWV 60 E3
min. Order	
Class	Verbinder für Kabeltragsystem

Technische Informationen

Ausführung	
Gelenkverbinder horizontal	
Gelenkverbinder vertikal	
Verbindungsart	
Geeignet für Gitterrinne	
Geeignet für Kabelleiter	
Geeignet für Kabelrinne	
Geeignet für Kabeltragsystemhöhe	60mm
Länge	320mm
Geeignet für Funktionserhalt	
Werkstoff	
Rostfreier Stahl, gebeizt	
Werkstoffgüte	
Oberfläche	
Farbe	

Connector for cable support system Corner joint KWV 60 E3 online kaufen

Änderungen und Irrtümer vorbehalten