Tee funnel for cable tray 100 mm 100 mm 60 mm RTL 60.100

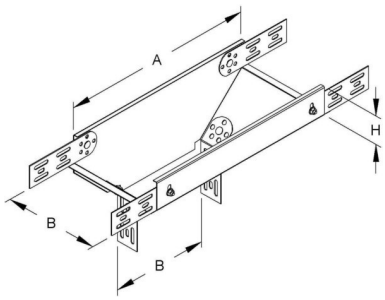

Allgemeine Informationen

Products_Model	ET5403120
EAN	4013339793204
Producer	Niedax
Producer-Model	RTL 60.100
Producer-Typ	RTL 60.100
min. Order	
Class	Abgangstrichter für Kabelrinne

Technische Informationen

Rinnenbreite in horizontaler Ric	100mm
Rinnenbreite in vertikaler Richtung	100mm
Höhe der Seitenwand	60mm
Weitspann-Ausführung	
Geeignet für Funktionserhalt	
Werkstoff	
Rostfreier Stahl, gebeizt	
Werkstoffgüte	
Oberfläche	
Farbe	

Tee funnel for cable tray 100 mm 100 mm 60 mm RTL 60.100 online kaufen

Änderungen und Irrtümer vorbehalten