Earthing pipe clamp 25 mm Brass 39/6

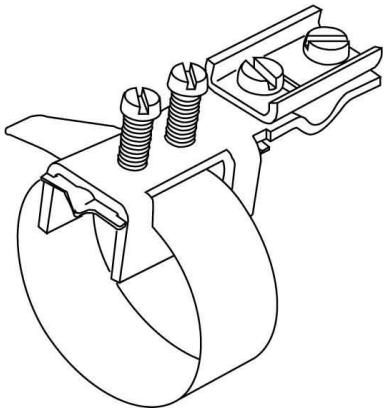

Allgemeine Informationen

Products_Model	ET0473847
EAN	4011126030044
Producer	Kleinhuis
Producer-Model	39/6
Producer-Typ	39/6
min. Order	
Class	Erdungsrohrschelle

Technische Informationen

Klemm-/Spannbereich	25...165mm
Werkstoff	
Oberfläche	
Querschnitt des anzuschließenden Kabels	25...70mm²
Anzahl der Leiter	

Earthing pipe clamp 25 mm Brass 39/6 online kaufen