Socket outlet Protective contact 1 KES-1.3.15

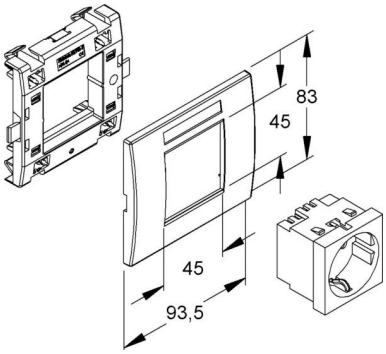

Allgemeine Informationen

Products_Model	ET5210539
EAN	4011126008159
Producer	Kleinhuis
Producer-Model	KES-1.3.15
Producer-Typ	KES-1.3.15
min. Order	
Class	Steckdose

Technische Informationen

Ausführung	
Anzahl der Einheiten	
Anzahl der Module (bei Modulb	
Anzahl der Steckdosen schaltbar	
Abdeckung	
Aufdruck/Kennzeichnung	
Anschlussart	
Mit Klappdeckel	
Farbe	
Transparent	
Abschließbar	
Auswurfmechanismus	
Isolierter Einbau	
Mit Funktionsbeleuchtung	
Mit Orientierungsbeleuchtung	
Überspannungsschutz	
Fehlerstromschutz	
Mit Feinsicherung	
Sonderstromversorgung	
Montageart	
Befestigungsart	
Werkstoff	
Mit Ein-/Ausschalter	
Verdrehter Zentraleinsatz	
Nennstrom	16A
Nennspannung	250V
Frequenz	50...50Hz
Phasenabgriff	

Gerätetiefe	93.5mm
Für "erschwerte Bedingungen"	

Socket outlet Protective contact 1 KES-1.3.15 online kaufen