Wall duct 105 mm 66 mm 2000 mm BU651058.5

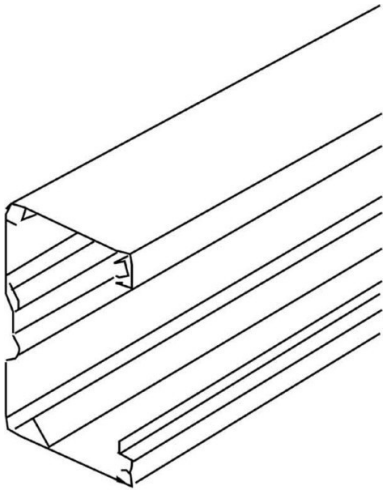

Allgemeine Informationen

Products_Model	ET0403645
EAN	4011126050370
Producer	Kleinhuis
Producer-Model	BU651058.5
Producer-Typ	BU651058.5
min. Order	
Class	Geräteeinbaukanal

Technische Informationen

Breite	105mm
Tiefe	66mm
Länge	2000mm
Anzahl der Oberteile	
Oberteilbreite 1	80mm
Symmetrisch	
Werkstoff	
Werkstoffgüte	
Halogenfrei	
Oberfläche	
Farbe	
RAL-Nummer	
Ausführung Rückwand (Innense	
Schutzfolie	
Anzahl der steckbaren Trennwä	
Mit Kanalverbinder	
Montageart der Oberteile	
Mit Kabelhalteklammer	

Wall duct 105 mm 66 mm 2000 mm BU651058.5 online kaufen

Änderungen und Irrtümer vorbehalten