Accessories for low-voltage switch technology LAD6K10B

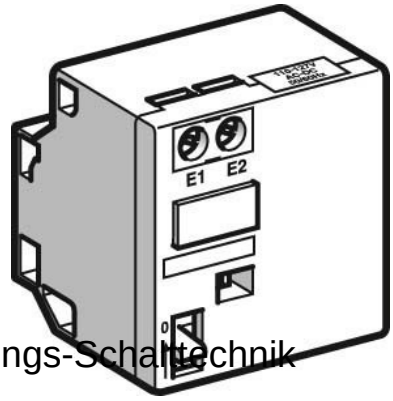

Allgemeine Informationen

Products_Model	ET0776474
EAN	3389110842364
Producer	Schneider Electric
Producer-Model	LAD6K10B
Producer-Typ	LAD6K10B
min. Order	
Class	Zubehör für Niederspannungs-Schalttechnik

Technische Informationen

Art des Zubehörs	

Accessories for low-voltage switch technology LAD6K10B online kaufen