Add-on tee for installation duct 60 mm 230 mm Plastic Z60230.1

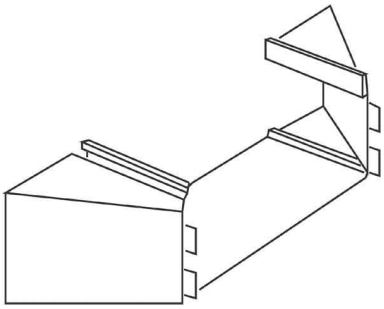

Allgemeine Informationen

Products_Model	ET0403758
EAN	4011126047684
Producer	Kleinhuis
Producer-Model	Z60230.1
Producer-Typ	Z60230.1
min. Order	
Class	Anbau-Abzweigstück für Leitungsführungskanal

Technische Informationen

Kanalhöhe	60mm
Kanalbreite	230mm
Werkstoff	
Halogenfrei	
Oberfläche	
Farbe	
RAL-Nummer	
Schutzfolie	

Add-on tee for installation duct 60 mm 230 mm Plastic Z60230.1 online kaufen