Multifunctional connection box 73

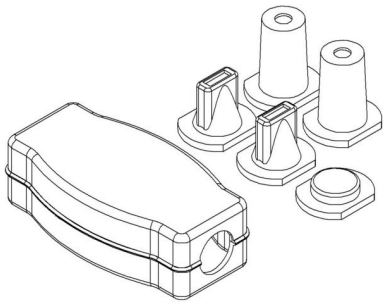

Allgemeine Informationen

Products_Model	ET5210276
EAN	4011126007572
Producer	Kleinhuis
Producer-Model	73
Producer-Typ	73
min. Order	
Class	Multifunktions-Anschlussdose

Technische Informationen

Aufputz	
Unterputz	
Kanaleinbau	
Bodentank/Unterflurmontage	
Befestigungsart	
Modular	
Anzahl der Datenanschlüsse	
Anzahl der SAT-/TV-Anschlüsse	
Anzahl der Radio-Anschlüsse	
Anzahl der Telefon-Anschlüsse analog	
Anzahl der Telefon-Anschlüsse	
Anzahl der Modulslots	
Farbe	
RAL-Nummer	

Multifunctional connection box 73 online kaufen