Connector for cable support system GRV M6X20 V

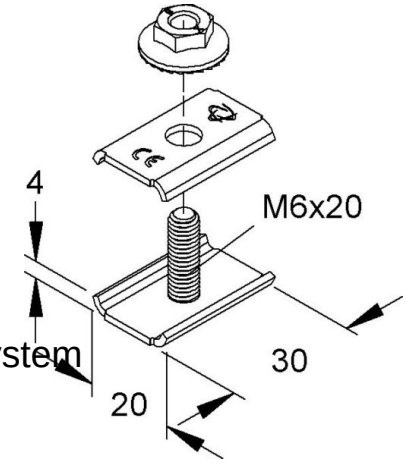

Allgemeine Informationen

Products_Model	ET5411646
EAN	4013339100996
Producer	Niedax
Producer-Model	GRV M6X20 V
Producer-Typ	GRV M6X20 V
min. Order	
Class	Verbinder für Kabeltragsystem

Technische Informationen

Ausführung	
Gelenkverbinder horizontal	
Gelenkverbinder vertikal	
Verbindungsart	
Geeignet für Gitterrinne	
Geeignet für Kabelleiter	
Geeignet für Kabelrinne	
Passend für Gitterrinnendraht	5...5mm
Länge	20mm
Geeignet für Funktionserhalt	
Werkstoff	
Rostfreier Stahl, gebeizt	
Werkstoffgüte	
Oberfläche	
Farbe	

Connector for cable support system GRV M6X20 V online kaufen