Accessories for low-voltage switch technology LAD6K10M

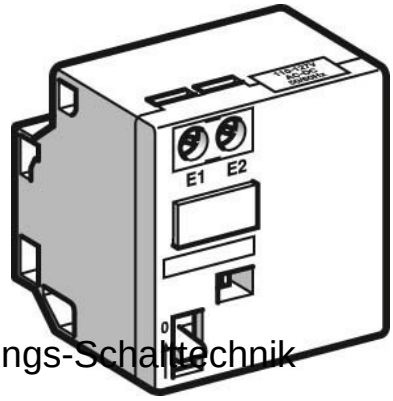

Allgemeine Informationen

Products_Model	ET0776476
EAN	3389110842395
Producer	Schneider Electric
Producer-Model	LAD6K10M
Producer-Typ	LAD6K10M
min. Order	
Class	Zubehör für Niederspannungs-Schalttechnik

Technische Informationen

Art des Zubehörs	

Accessories for low-voltage switch technology LAD6K10M online kaufen