# Inductive proximity switch 40 mm 131.5 mm 40 mm 1540602

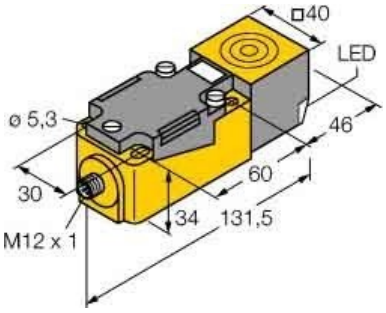


## Allgemeine Informationen

| | |
|---|---|
| Products_Model | ET0744143 |
| EAN | 4047101073539 |
| Producer | Turck |
| Producer-Model | 1540602 |
| Producer-Typ | Ni40UCP40VP4X2H1141 |
| min. Order | |
| Class | Induktiver Näherungsschalter |

## Technische Informationen

| | |
|---|---|
| Breite des Sensors | 40mm |
| Höhe des Sensors | 131.5mm |
| Länge des Sensors | 40mm |
| Schaltabstand | 40mm |
| Ausführung des Schaltausgang | |
| Gehäusebauform | |
| Max. Ausgangsstrom am sicher | 200mA |
| Versorgungsspannung | 10...65V |
| Bemessungssteuerspeisespanr | 10...65V |
| Spannungsart | |
| Werkstoff des Gehäuses | |

Inductive proximity switch 40 mm 131.5 mm 40 mm 1540602 online kaufen

Änderungen und Irrtümer vorbehalten