Feed-through terminal block 0.2 mm² 0.2 mm² 0.2 mm² 2770011

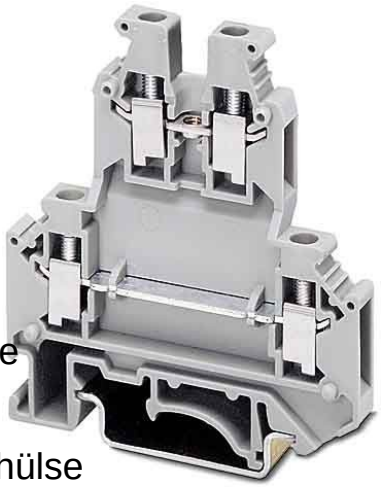

Allgemeine Informationen

Products_Model	ET0458444
EAN	4017918067755
Producer	Phoenix Contact
Producer-Model	2770011
Producer-Typ	UKK 3
min. Order	
Class	Durchgangs-Reihenklemme

Technische Informationen

Anschließbarer Leiterquerschnit	0.2...2.5mm²
Anschließbarer Leiterquerschnitt	0.25...2.5mm²
Anschließbarer Leiterquerschnit	0.2...2.5mm²
Anschließbarer Leiterquerschnitt	0.2...2.5mm²
Bemessungsstrom In	24A
Bemessungsspannung	500V
Ausführung elektrischer Anschlu	
Ausführung elektrischer Anschluss 2	
Anschlussposition	
Anzahl der Etagen	
Anzahl der Klemmstellen je Eta	
Montageart	
Werkstoff des Isolierkörpers	
Brennbarkeitsklasse des Isolierstoffs nach UL 94	
Breite/Rastermaß	5.2mm
Höhe bei niedrigstbauender Montageart	62mm
Länge	56mm
Explosionsgeprüfte Ausführung	'Ex e'
Abschlussplatte erforderlich	
Farbe	
Etagen intern gebrückt	

Feed-through terminal block 0.2 mm² 0.2 mm² 0.2 mm² 2770011 online kaufen

Änderungen und Irrtümer vorbehalten