Cover for cable support system 400 mm 0.9 mm GRD 400 S

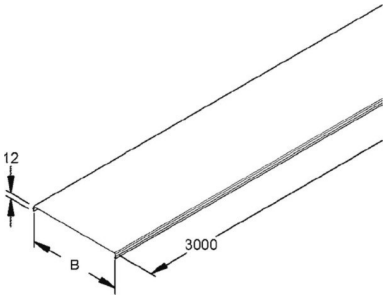

Allgemeine Informationen

Products_Model	ET5411644
EAN	4013339947485
Producer	Niedax
Producer-Model	GRD 400 S
Producer-Typ	GRD 400 S
min. Order	
Class	Deckel für Kabeltragsystem

Technische Informationen

Deckelbreite	400mm
Materialstärke	0.9mm
Geeignet für Kabelrinne	
Geeignet für Gitterrinne	
Geeignet für Kabelleiter	
Länge	3000mm
Befestigungsart	
Geeignet für Funktionserhalt	
Werkstoff	
Rostfreier Stahl, gebeizt	
Werkstoffgüte	
Oberfläche	
Farbe	

Cover for cable support system 400 mm 0.9 mm GRD 400 S online kaufen

Änderungen und Irrtümer vorbehalten