Socket outlet Protective contact 1 KES-1.3.3

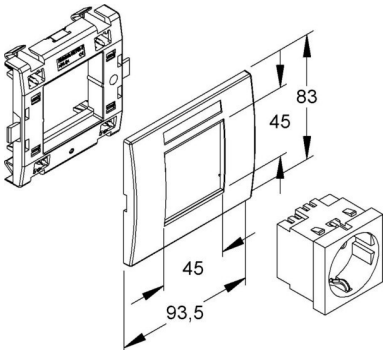

Allgemeine Informationen

Products_Model	ET5210155
EAN	4011126008173
Producer	Kleinhuis
Producer-Model	KES-1.3.3
Producer-Typ	KES-1.3.3
min. Order	
Class	Steckdose

Technische Informationen

Ausführung	
Anzahl der Einheiten	
Anzahl der Module (bei Modulb	
Anzahl der Steckdosen schaltbar	
Abdeckung	
Aufdruck/Kennzeichnung	
Anschlussart	
Mit Klappdeckel	
Farbe	
RAL-Nummer (ähnlich)	
Transparent	
Abschließbar	
Auswurfmechanismus	
Isolierter Einbau	
Mit Funktionsbeleuchtung	
Mit Orientierungsbeleuchtung	
Überspannungsschutz	
Fehlerstromschutz	
Mit Feinsicherung	
Sonderstromversorgung	
Montageart	
Befestigungsart	
Werkstoff	
Mit Ein-/Ausschalter	
Verdrehter Zentraleinsatz	
Nennstrom	16A
Nennspannung	250V
Frequenz	50...50Hz

Für "erschwerte Bedingungen" (nach VDE)	
Gerätetiefe	93.5mm

Socket outlet Protective contact 1 KES-1.3.3 online kaufen