Feed-through terminal block 0.5 mm² 0.5 mm² 0380460000

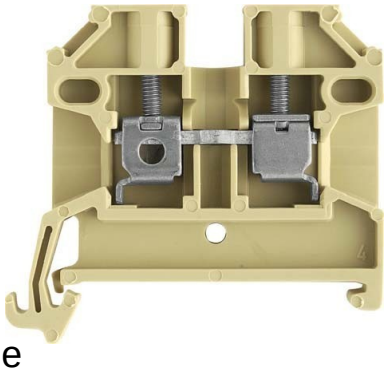

Allgemeine Informationen

Products_Model	ET0454320
EAN	4008190042363
Producer	Weidmüller
Producer-Model	0380460000
Producer-Typ	SAK 2.5/35
min. Order	
Class	Durchgangs-Reihenklemme

Technische Informationen

Anschließbarer Leiterquerschni	0.5...4mm²
Anschließbarer Leiterquerschnitt	0.5...2.5mm²
Anschließbarer Leiterquerschni	0.5...6mm²
Bemessungsstrom In	24A
Bemessungsspannung	800V
Ausführung elektrischer Anschluss 1	
Ausführung elektrischer Anschlu	
Anschlussposition	
Anzahl der Etagen	
Anzahl der Klemmstellen je Etage	
Montageart	
Werkstoff des Isolierkörpers	
Brennbarkeitsklasse des Isolier	
Breite/Rastermaß	6mm
Höhe bei niedrigstbauender Mo	40mm
Länge	45mm
Explosionsgeprüfte Ausführung	
Abschlussplatte erforderlich	
Farbe	
Etagen intern gebrückt	

endhülse

mit Aderendhülse

Feed-through terminal block 0.5 mm² 0.5 mm² 0380460000 online kaufen