elektrotools.de
elektro. clever. kaufen

Feed-through terminal block 0.5 mm² 0.5 mm² 0363660000

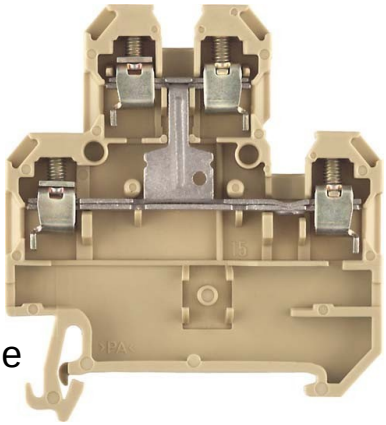

Allgemeine Informationen

Products_Model	ET0454426
EAN	4008190165192
Producer	Weidmüller
Producer-Model	0363660000
Producer-Typ	DK 4QV/35
min. Order	
Class	Durchgangs-Reihenklemme

Technische Informationen

Anschließbarer Leiterquerschnit	0.5...4mm²
Anschließbarer Leiterquerschnitt	0.5...4mm²
Bemessungsstrom In	32A
Bemessungsspannung	500V
Ausführung elektrischer Anschlu	
Ausführung elektrischer Anschluss 2	
Anschlussposition	
Anzahl der Etagen	
Anzahl der Klemmstellen je Eta	
Montageart	
Breite/Rastermaß	6mm
Höhe bei niedrigstbauender Montageart	60.5mm
Länge	54mm
Explosionsgeprüfte Ausführung	'Ex e'
Abschlussplatte erforderlich	
Farbe	
Etagen intern gebrückt	

rendhülse

Feed-through terminal block 0.5 mm² 0.5 mm² 0363660000 online kaufen

Änderungen und Irrtümer vorbehalten