Tee funnel for cable tray 200 mm 200 mm 110 mm RTQ 110.200

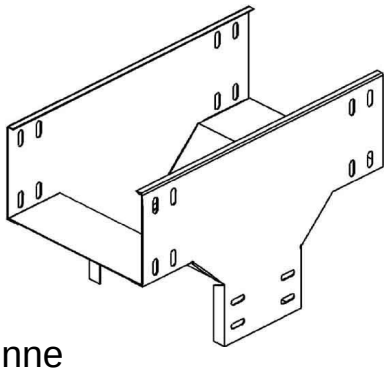

Allgemeine Informationen

Products_Model	ET0412282
EAN	4013339793945
Producer	Niedax
Producer-Model	RTQ 110.200
Producer-Typ	RTQ 110.200
min. Order	
Class	Abgangstrichter für Kabelrinne

Technische Informationen

Rinnenbreite in horizontaler Ric	200mm
Rinnenbreite in vertikaler Richtung	200mm
Höhe der Seitenwand	110mm
Weitspann-Ausführung	
Geeignet für Funktionserhalt	
Werkstoff	
Rostfreier Stahl, gebeizt	
Werkstoffgüte	
Oberfläche	
Farbe	

Tee funnel for cable tray 200 mm 200 mm 110 mm RTQ 110.200 online kaufen