Tee funnel for cable tray 100 mm 100 mm 110 mm RTQ 110.100

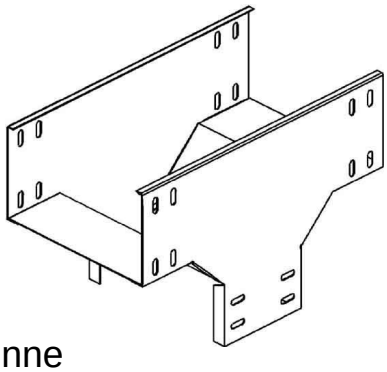

Allgemeine Informationen

Products_Model	ET0412281
EAN	4013339793921
Producer	Niedax
Producer-Model	RTQ 110.100
Producer-Typ	RTQ 110.100
min. Order	
Class	Abgangstrichter für Kabelrinne

Technische Informationen

Rinnenbreite in horizontaler Ric	100mm
Rinnenbreite in vertikaler Richtung	100mm
Höhe der Seitenwand	110mm
Weitspann-Ausführung	
Geeignet für Funktionserhalt	
Werkstoff	
Rostfreier Stahl, gebeizt	
Werkstoffgüte	
Oberfläche	
Farbe	

Tee funnel for cable tray 100 mm 100 mm 110 mm RTQ 110.100 online kaufen