Fixing clamp Clamp Conduit/cable EH1420-JM1825

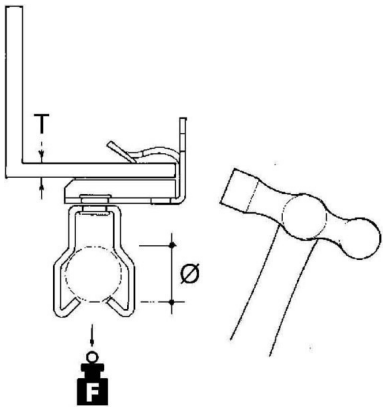

Allgemeine Informationen

Products_Model	ET0412094
EAN	4013339750467
Producer	Niedax
Producer-Model	EH1420-JM1825
Producer-Typ	EH1420-JM1825
min. Order	
Class	Befestigungsklammer

Technische Informationen

Befestigungsart	
Anschlussart/-bauteil	
Geeignet für Flanschstärke	14...20mm
Rohr-/Kabeldurchmesser	18...25mm
Scharnierend	
Scharnier justierbar	
Werkstoff	
Oberfläche	

Fixing clamp Clamp Conduit/cable EH1420-JM1825 online kaufen