Auxiliary contact block 1 216504

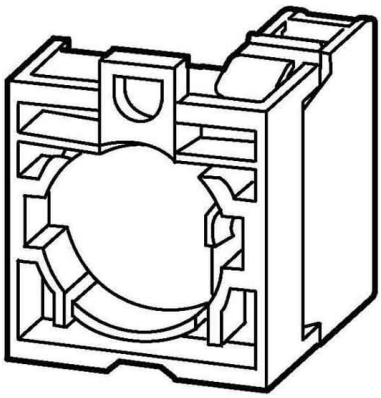

Allgemeine Informationen

Products_Model	ET0723518
EAN	4015082165048
Producer	Eaton (Moeller)
Producer-Model	216504
Producer-Typ	M22-AK10
min. Order	
Class	Hilfsschalterblock

Technische Informationen

Anzahl der Kontakte als Wechs	
Anzahl der Kontakte als Schließer	
Anzahl der Kontakte als Öffner	
Bemessungsbetriebsstrom Ie bei	6 A AC-15, 230 V
Ausführung des elektrischen Ar	
Montageart	

Auxiliary contact block 1 216504 online kaufen