Screw clamp 32 mm 14 mm SSYH-3247

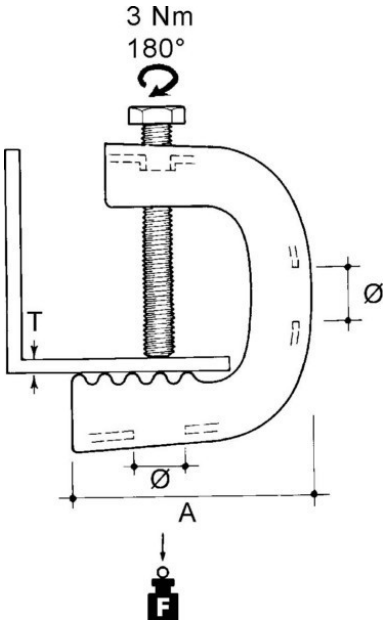

Allgemeine Informationen

Products_Model	ET0412130
EAN	4013339745227
Producer	Niedax
Producer-Model	SSYH-3247
Producer-Typ	SSYH-3247
min. Order	
Class	Schraubklemme

Technische Informationen

Geeignet für Flanschstärke	32...47mm
Durchmesser Bohrung	14mm
Ausführung	
Werkstoff	
Werkstoffgüte	
Oberfläche	
Zulässige Nutzlast	1100N

Screw clamp 32 mm 14 mm SSYH-3247 online kaufen