Inner corner for installation duct 150 mm 60 mm LUIE 60.150

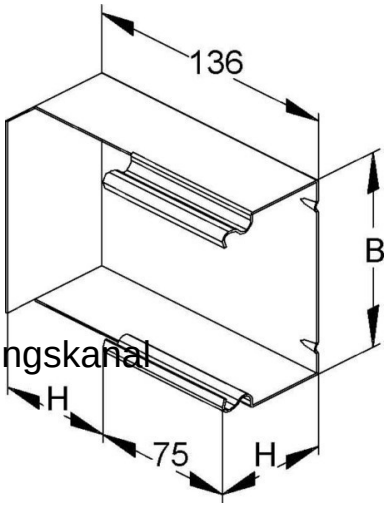

Allgemeine Informationen

Products_Model	ET5206080
EAN	4013339766307
Producer	Niedax
Producer-Model	LUIE 60.150
Producer-Typ	LUIE 60.150
min. Order	
Class	Inneneck für Leitungsführungskanal

Technische Informationen

Höhe	150mm
Breite	60mm
Ausführung	
Winkel	90...90°
Werkstoff	
Werkstoffgüte	
Halogenfrei	
Geeignet für Funktionserhalt	
Oberfläche	
Farbe	
Schutzfolie	
Befestigungsart	

Inner corner for installation duct 150 mm 60 mm LUIE 60.150 online kaufen